WARSTEINER „Emporium 8 m“

Allgemeine Beschreibung

Das WARSTEINER „Emporium“ zeichnet sich aus durch:

- ein freitragendes, ausschwenkbares Schirmdach, 8 m Durchmesser
- einfach zu handhabender Aufbau innerhalb von 10 Minuten durch 1 Person
- Kühlraum ist sowohl von außen als von innen zugänglich
- Innenblock-Zapftheke mit 4-leitiger Zapfanlage

WARSTEINER Zapfanhänger „Emporium 8 m“ – Technische Daten

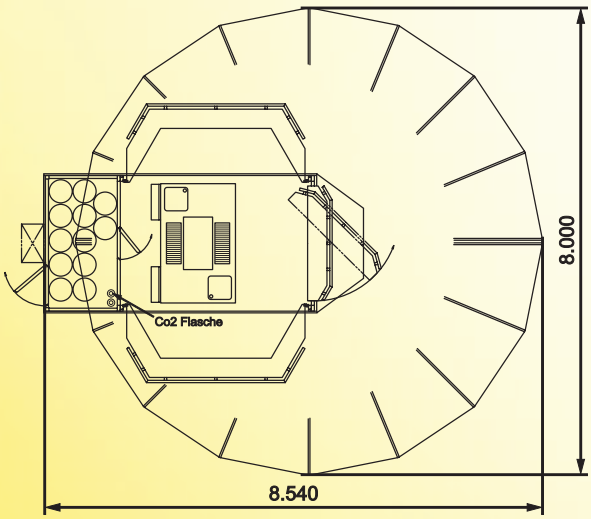

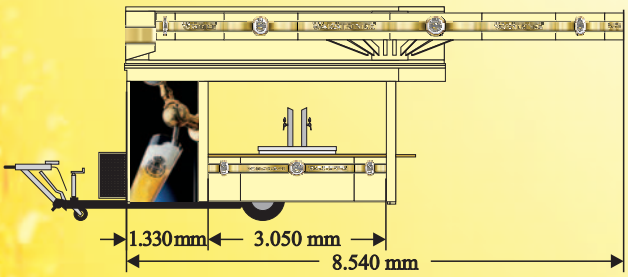

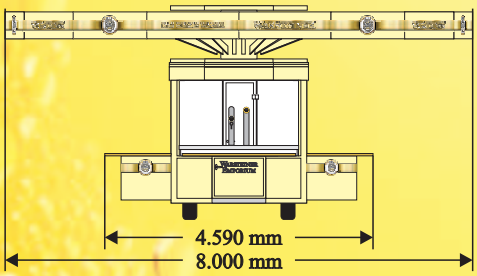

Artikelnummer

	Art.-Nr.: 1835

Abmessungen – Transportzustand

Länge inkl. Zugdeichsel	7.550 mm
Breite	2.380 mm
Höhe	3.800 mm

Abmessungen – Verkaufseinsatz geöffnet

Zapf- und Verkaufsraum	3.200 x 4.590 mm
Dachspannweite-Durchmesser	8.000 mm
Umlaufende Thekenlänge	10.200 mm
Innenhöhe	2.250 mm
Bodenhöhe	360 mm

Kühlraum

Grundfläche	2.200 x 1.200 mm
Höhe	2.180 mm

Lagervolumen

14 x 50 l Keg

Gewichte

zulässiges Gesamtgewicht	3.500 kg
Nutzlast	keine Zuladung

Voraussetzungen

Stromanschluss	230 V, 16 Ampère
Frisch- und Abwasseranschluss	

Ausstattung

LKW-Transport

Auflaufbremse

25 m Elektrokabel

10 m Wasserzulaufschlauch mit 1/2 Zoll-Karabiner-Anschluss

10 m Wasserablaufschlauch mit 3/4 Zoll-Karabiner-Anschluss

2 Spülboys und 4 Keg-Köpfe

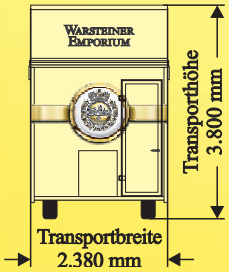

DAS EINZIG WAHRE
EINE KÖNIGIN UNTER DEN BIEREN
WARSTEINER®