WARSTEINER „Emporium 10 m“

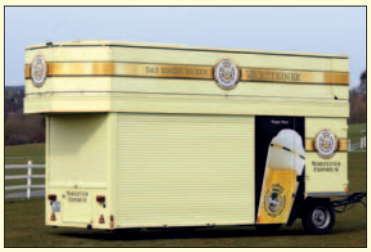

Allgemeine Beschreibung

Das WARSTEINER „Emporium“ zeichnet sich aus durch:

- ein freitragendes, ausschwenkbares Schirmdach, 10 m Durchmesser
- beleuchtete WARSTEINER-Drehtrommel, 1 m Durchmesser
- einfach zu handhabender Aufbau innerhalb von 10 Minuten durch 1 Person
- Kühlraum ist sowohl von außen als von innen zugänglich, mit Gabelstapler beladbar
- Innenblock-Zapftheke mit 4-leitiger Zapfanlage
- Transport mit 32 Fässern à 50 l beladen möglich

WARSTEINER Zapfanhänger „Emporium 10 m“ – Technische Daten

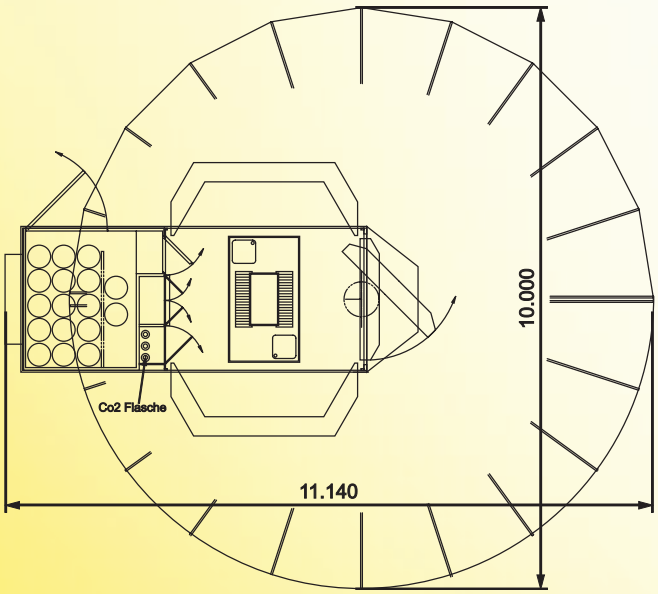

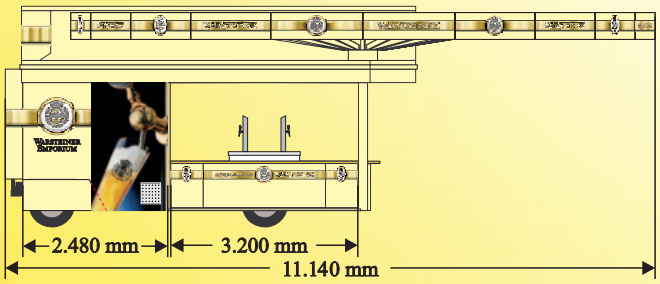

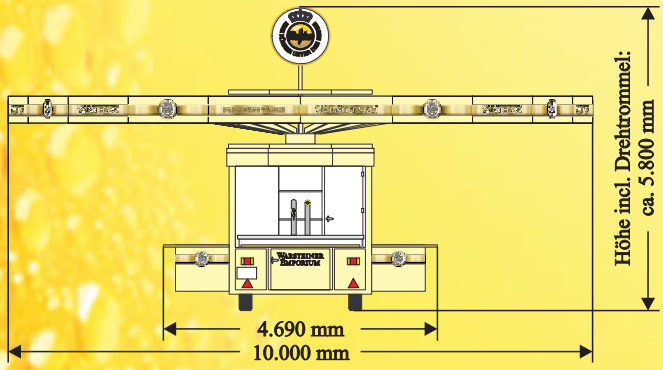

Artikelnummer

	Art.-Nr.: 1806

Abmessungen – Transportzustand

Länge inkl. Zugdeichsel	9.180 mm
Breite	2.500 mm
Höhe ohne Drehtrommel	3.800 mm
Höhe mit Drehtrommel	5.800 mm

Abmessungen – Verkaufseinsatz geöffnet

Zapf- und Verkaufsraum	3.200 x 4.690 mm
Dachspannweite-Durchmesser	10.000 mm
Umlaufende Thekenlänge	12.000 mm
Innenhöhe	2.300 mm
Bodenhöhe	400 mm

Kühlraum

Grundfläche	2.340 x 1.900 mm
Höhe	1.800 mm

Lagervolumen

32 x 50 l Keg

Gewichte

zulässiges Gesamtgewicht	7.200 kg
Nutzlast Kühlraum	2.300 kg

Voraussetzungen

Stromanschluss	230 V, 16 Ampère
Frisch- und Abwasseranschluss	

Ausstattung

LKW-Transport

Druckluftbremse

25 m Elektrokabel

10 m Wasserzulaufschlauch mit
1/2 Zoll-Karabiner-Anschluss

10 m Wasserablaufschlauch mit
3/4 Zoll-Karabiner-Anschluss

2 Spülboys und 4 Keg-Köpfe

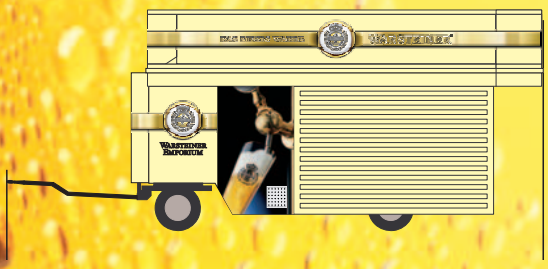

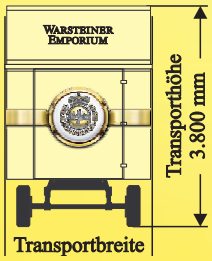

DAS EINZIG WAHRE

EINE KÖNIGIN UNTER DEN BIEREN

WARSTEINER®